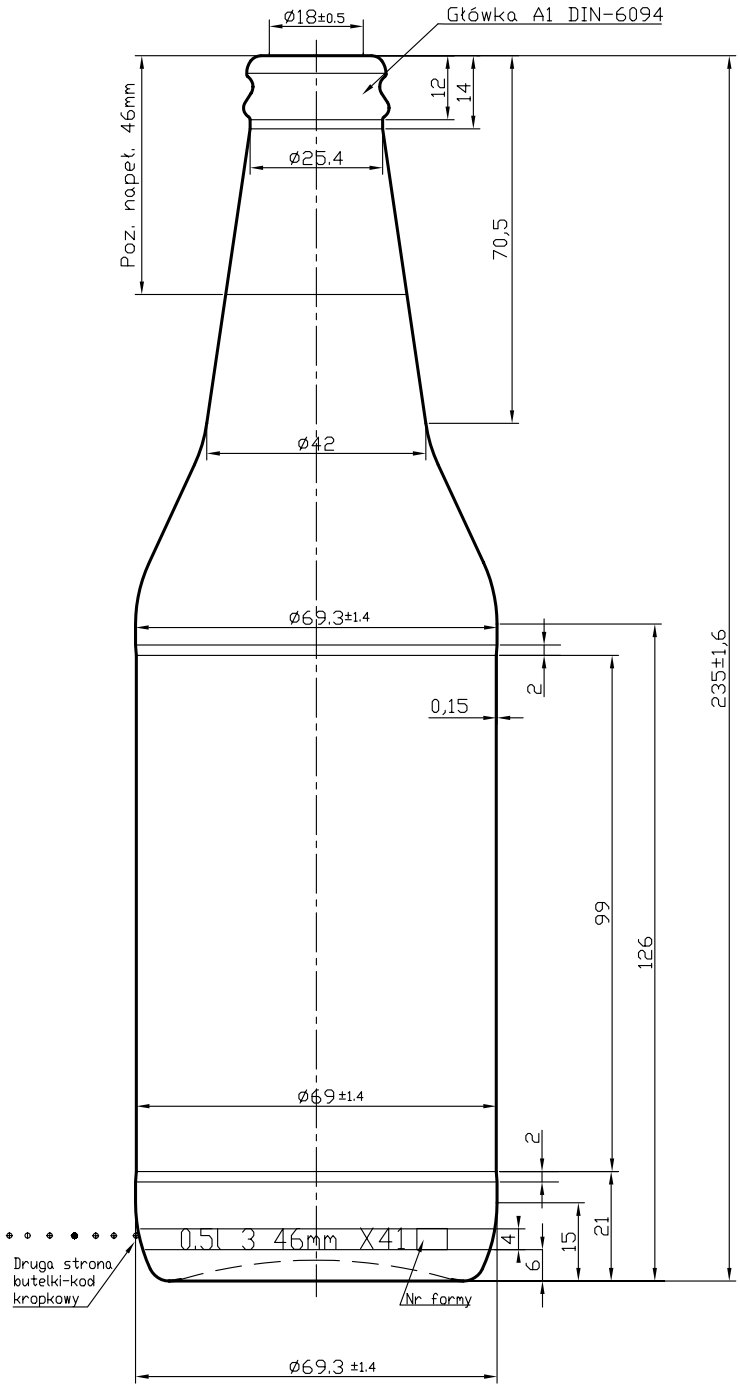

Wykonał	Sprawdził	Data utworzenia wersji	Dokument nienadzorowany Wersja katalogowa
Garbarczyk	J. Żołyniak	2005-05-10	

Pojemność całkowita	Pojemność nominalna	Masa wyrobu	Główka	Kolor szkła
520 ±7 ml	500 ml	~255 g	A-26 wg DIN-6094	brąz/zielony

Rysunek	Nazwa butelki	
SW-398	Piknik - 500 ml	ArdaghGlass

Uwaga! Butelka jednorazowa