für diese Zeichnung behalten wir uns alle Rechte vor

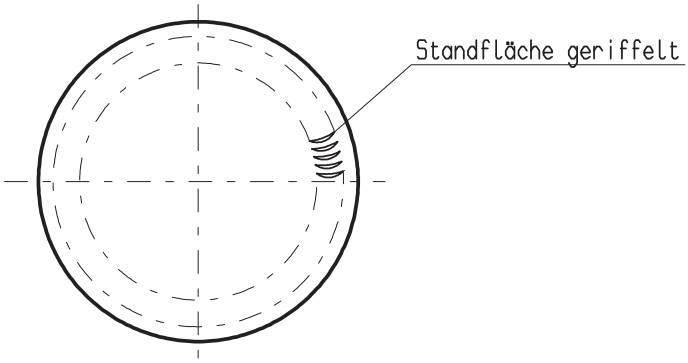

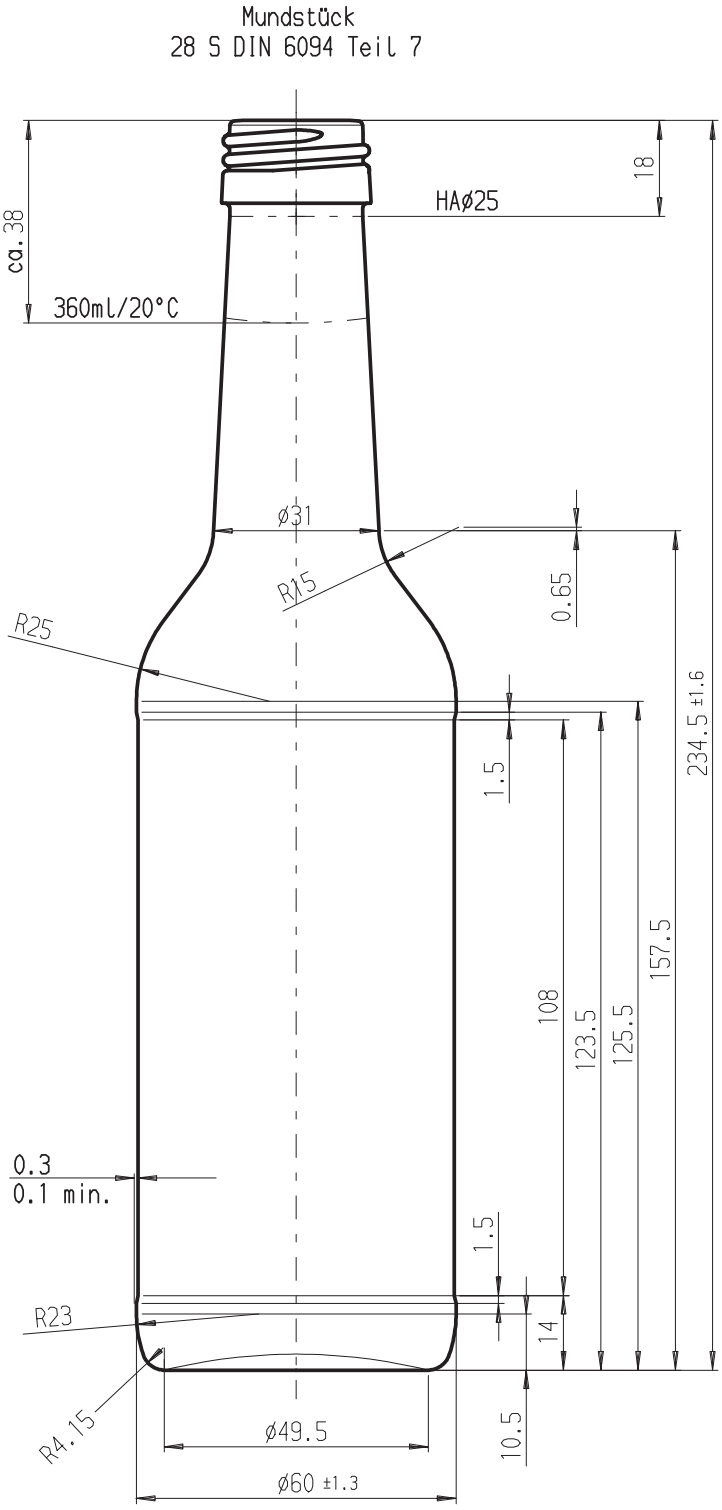

Vorderseite

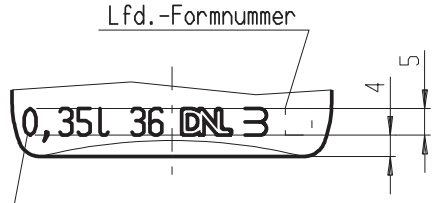

Flachgravur 0.25 tief in der Form,
im Grund 0.5 breit,Flankenwinkel 35°

Rückseite

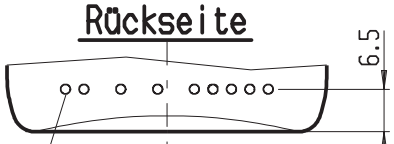

Code für Formnummer

a	Höhe S-Code 6.5 st.8	22.2.96	Bischoff
	Änderung	Datum	Name

Randvollvolumen : Einzelwert 360ml±7

Randvollvolumen : Mittelwert 360ml±2.5

Gewicht :ca.: 210g

1994	Tag	Name	Maße ohne Toleranzangabe DIN 6129	Maßstab
Gez.	1.Dez.	Bischoff		1:1
Gepr.				

0,35l Gradhalsflasche

Zeichnungs-Nr. **625 688 01a**

ArdaghGlass