für diese Zeichnung behalten wir uns alle Rechte vor

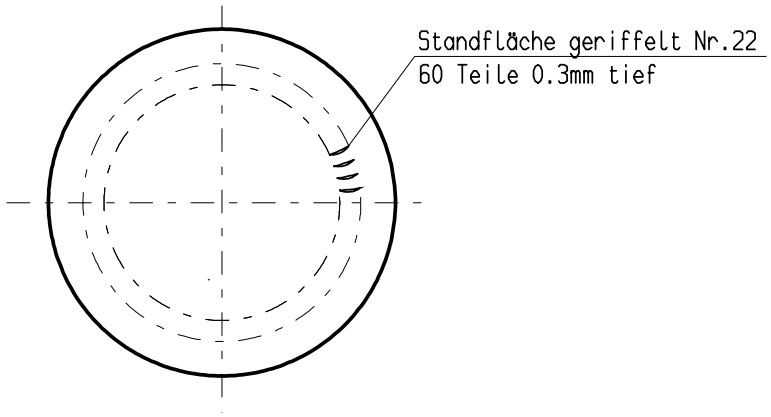

Vorderseite

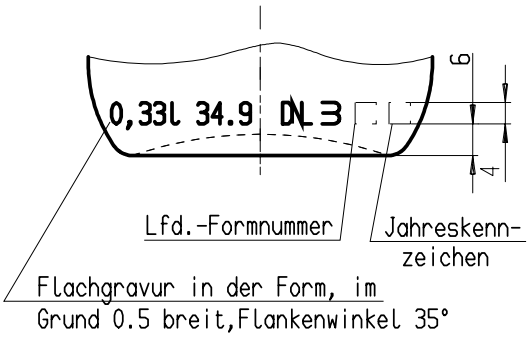

Rückseite

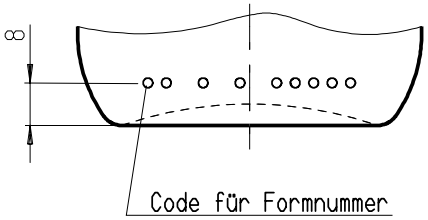

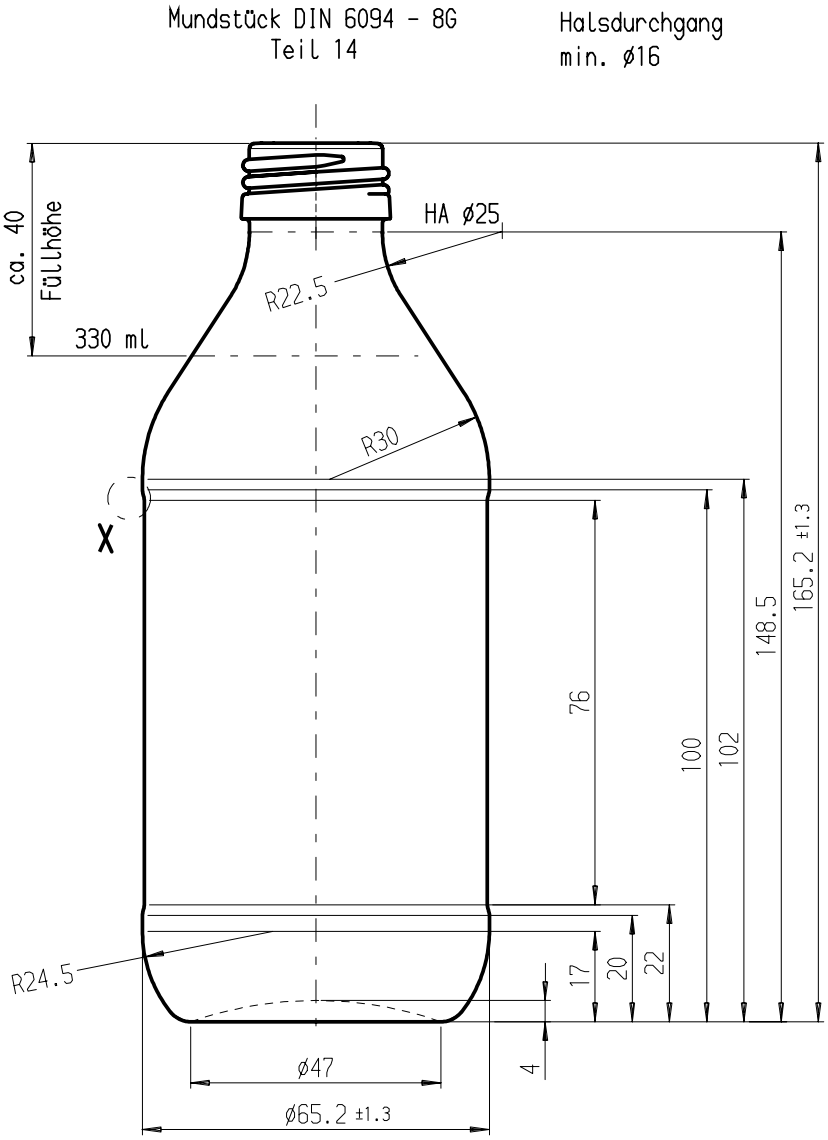

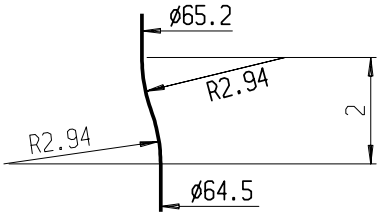

Ansicht X M10:1

Container Nr.:30000161

Änderung	Datum	Name

Randvollvolumen : Einzelwert 349ml±7

Randvollvolumen : Mittelwert 349ml±2.5

Gewicht : ca.150g

1997	Tag	Name	Maße ohne Toleranzangabe DIN 6129	Maßstab
Gez.	16.Okt.	Bischoff		1:1
Gepr.				

0,33l Softdrinkflasche

Zeichnungs-Nr. 625 703 0

ArdaghGlass

Nienburg, Germany